Sõlm S1

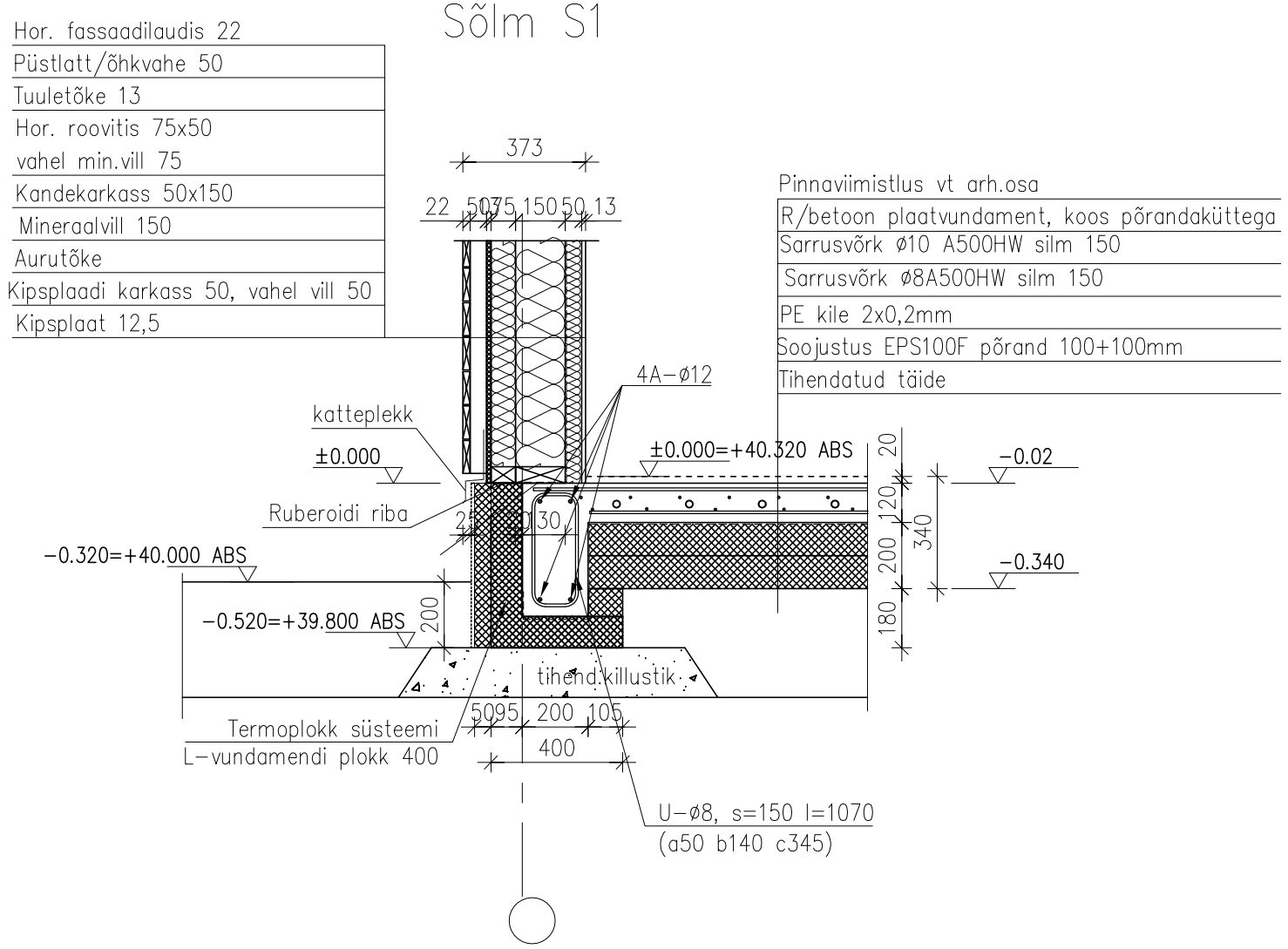

Sõlm S2

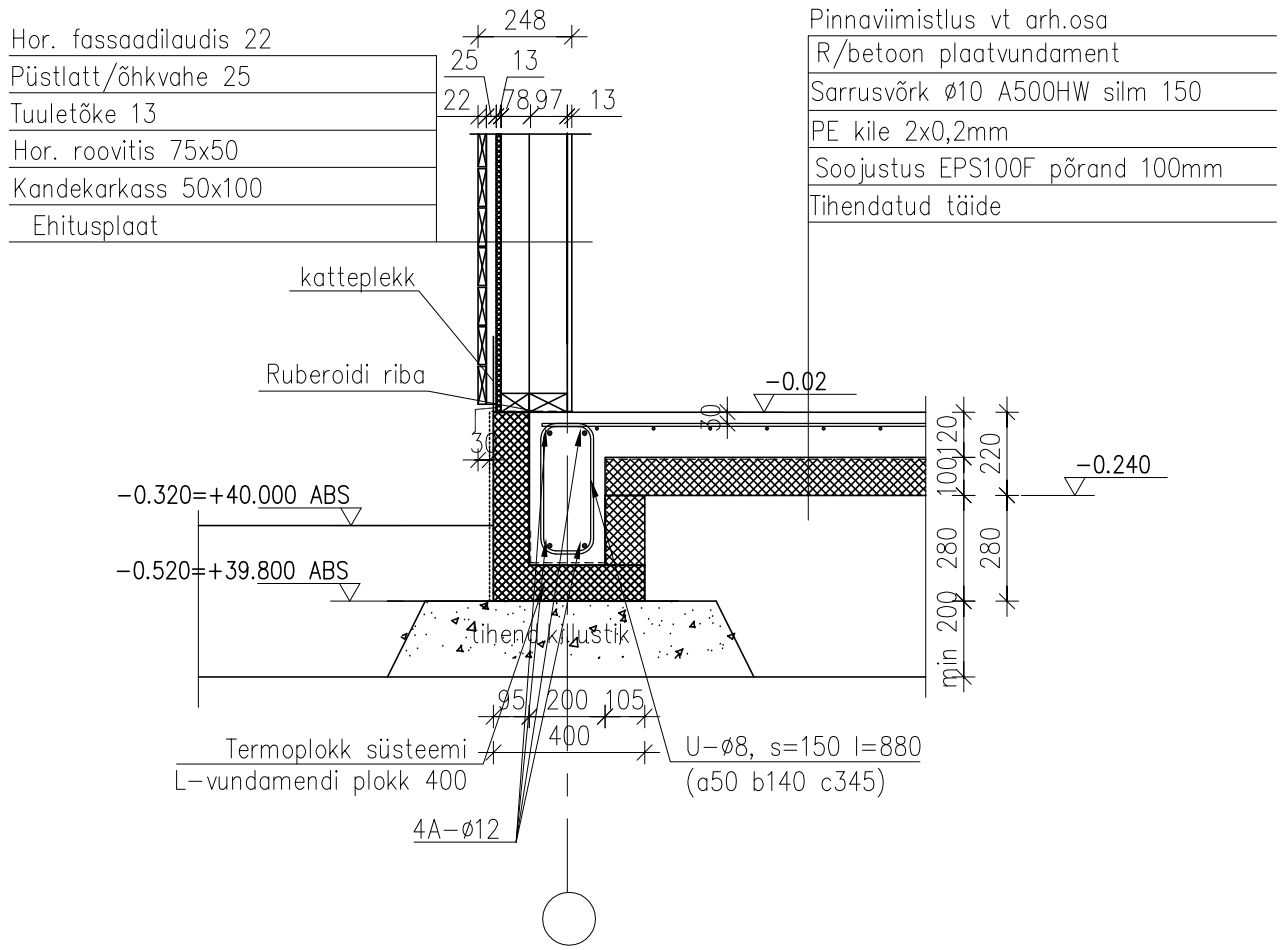

Sõlm S3

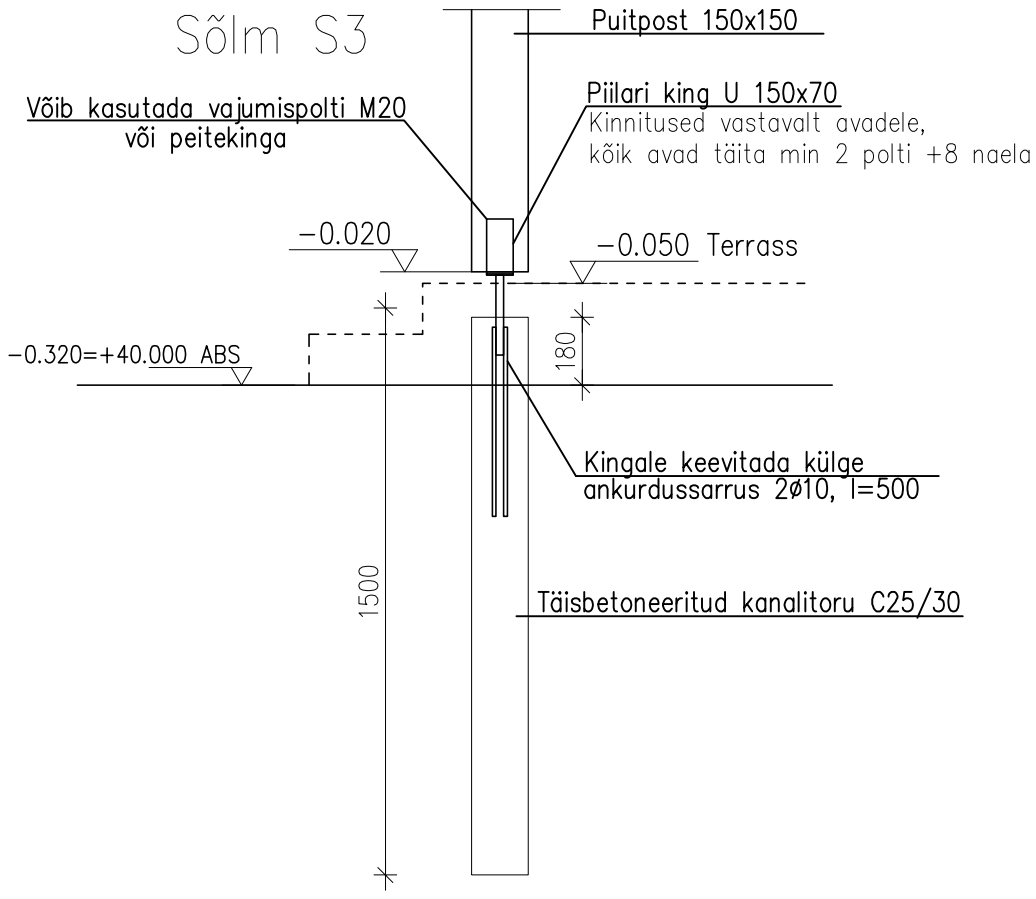

KOLMDISAIN