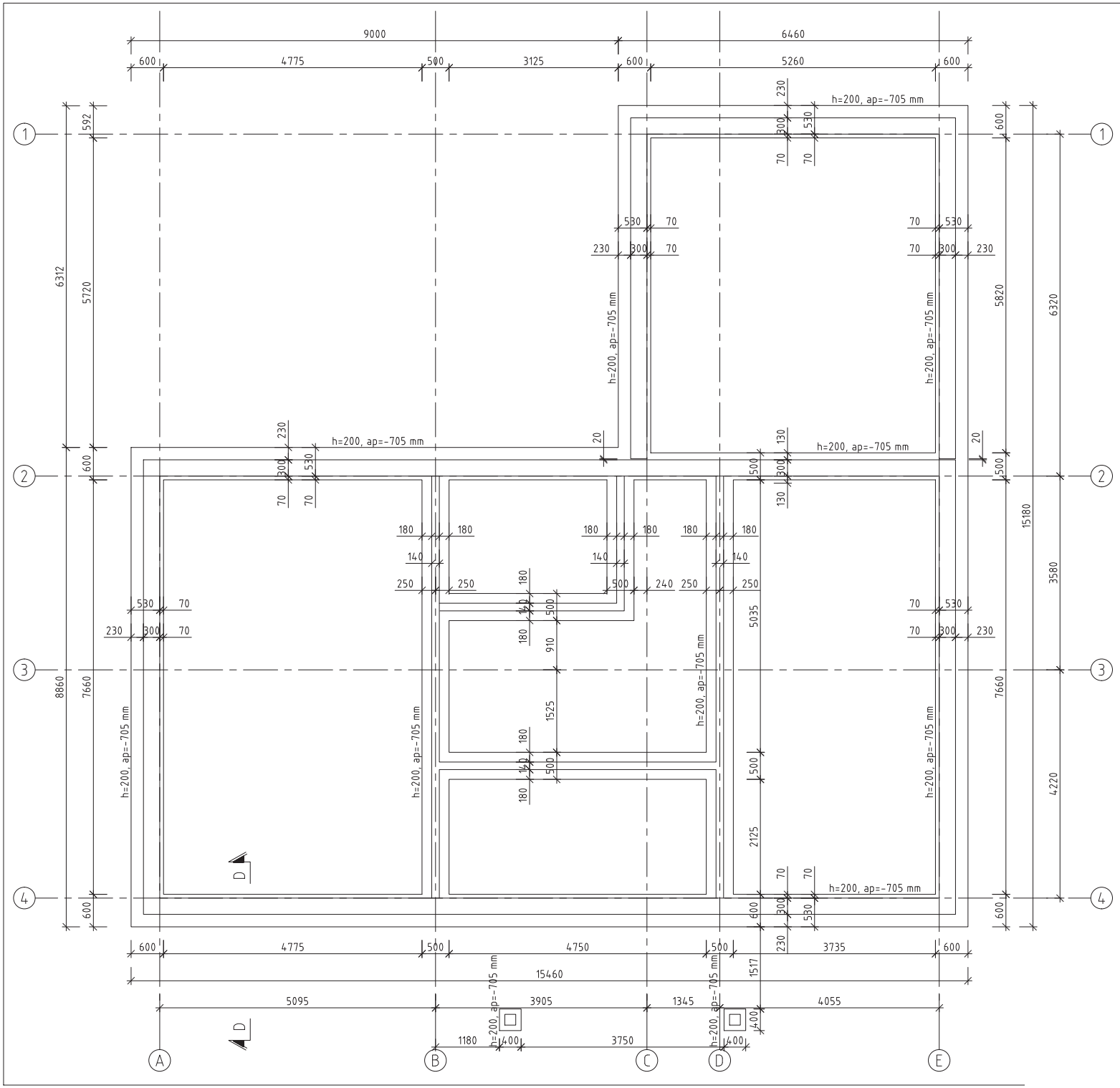

MÄRKUSED:

1. VUNDAMENDI JA PÕRANDA OSAS EEMALDATAKSE ORGAANILINE PINNAS, TAGASITAIDE TEOSTATAKSE MINERAALSE TAITEPINNASEGA. TAITEMATERJAL TIHENDATAKSE KIHTIDE KAUPA E>80 MPa.
2. TALDMIKU JA VUNDAMENDI BETOONI TUGEVUSKLASS C25/30, KESKKONNAKLASS XC2.
3. KOMMUNIKATSIOONIDE LÄBIVIIGUD TEOSTADA TORUHÜLSSIDES JA AVAD HILJEM BETONEERIDA, LÄBIVIIKUDE PAIKNEMINE ERIOSADE PROJEKTI JÄRGI.
4. ARMEERINGUD JA ÜLEKATTED VASTAVALT TÖÖJOONISTELE.

SOKLI TÜÜPLÕIGE D-D
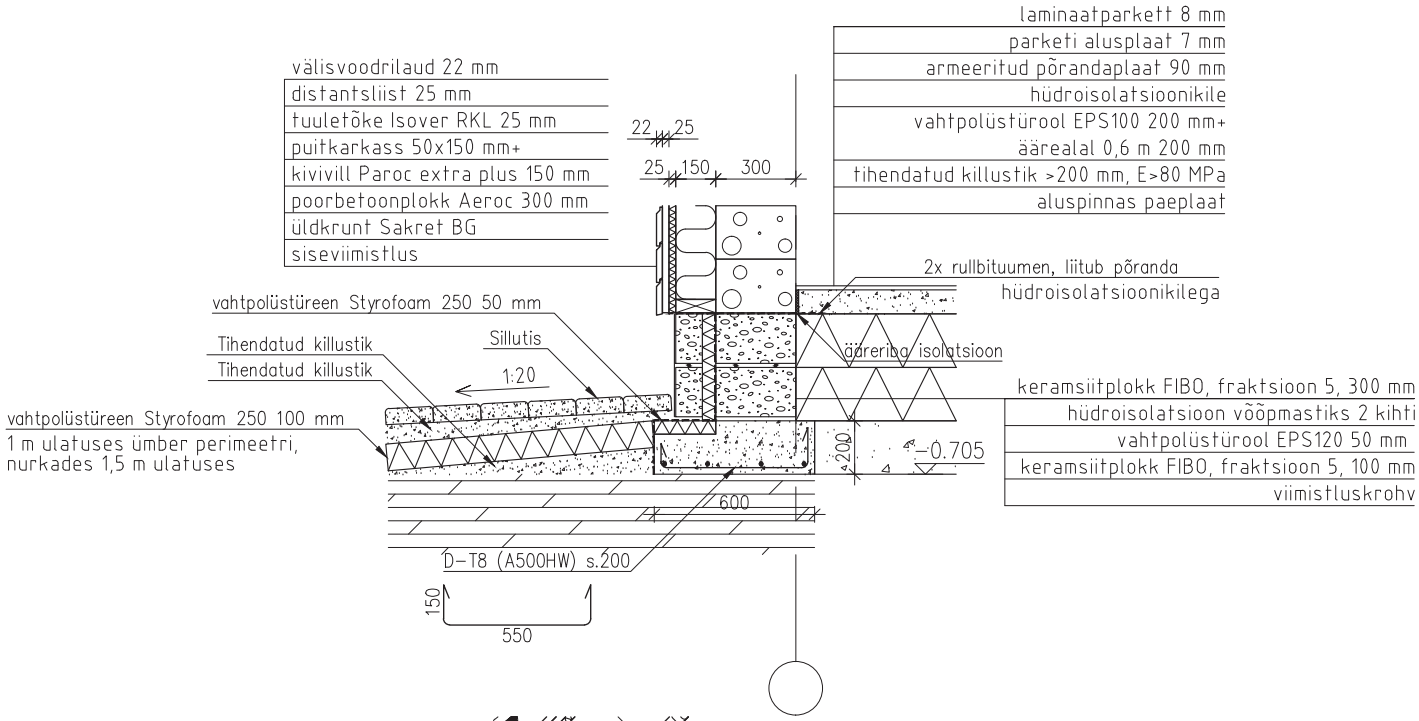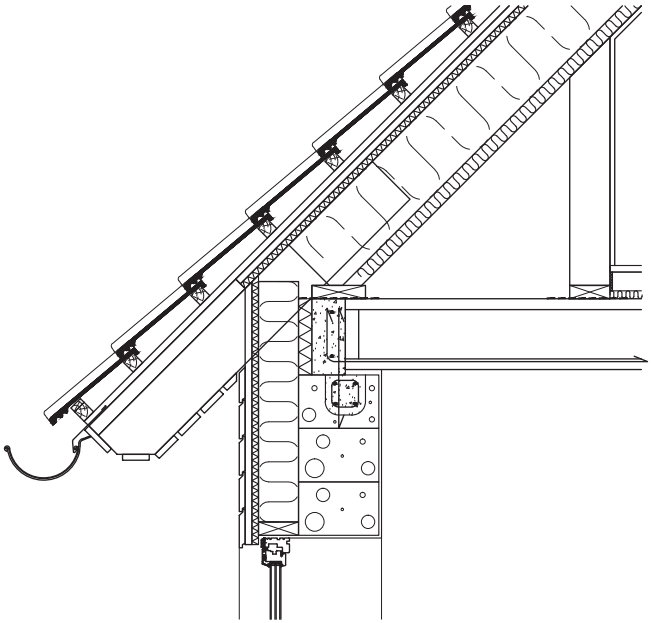
1:20