Ruumide eksplikatsioon		
ruumi nr.	ruumi nimetus	ruumi pindala, m²
1	elutuba	17,2
2	elutuba	17,2
3	magamistuba	10,5
4	esik	7,2
5	köök	5,4
6	vannituba	2,5
7	WC	1,1

Elamispind – 44,9m²; Eluruumi pind 61,1m²

2–2

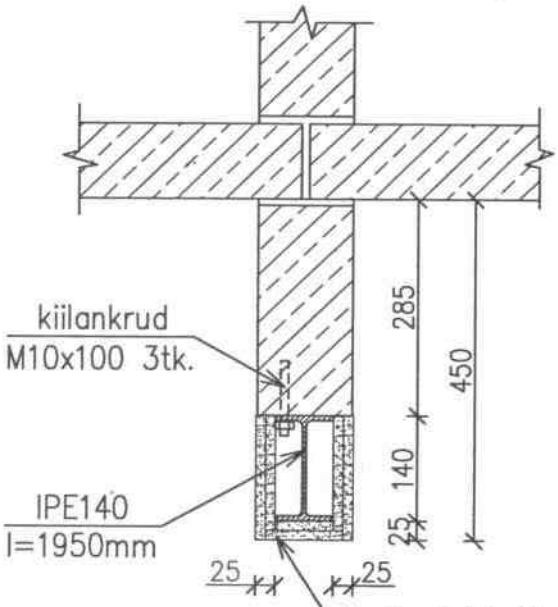

katta tulekaitse kipsplaatidega või tulekaitsevõõbaga vastavalt tulepüsivusnõudele R60
(nt. Knauf Fireboard või analoog, kinnitus – vastavalt tootja juhendile)

Muudatus	Muutja	Kuupäev

L.Birjukov

spetsialist: J.Natka