M 1:500
TEHNOVÕRKUDE JOONIS

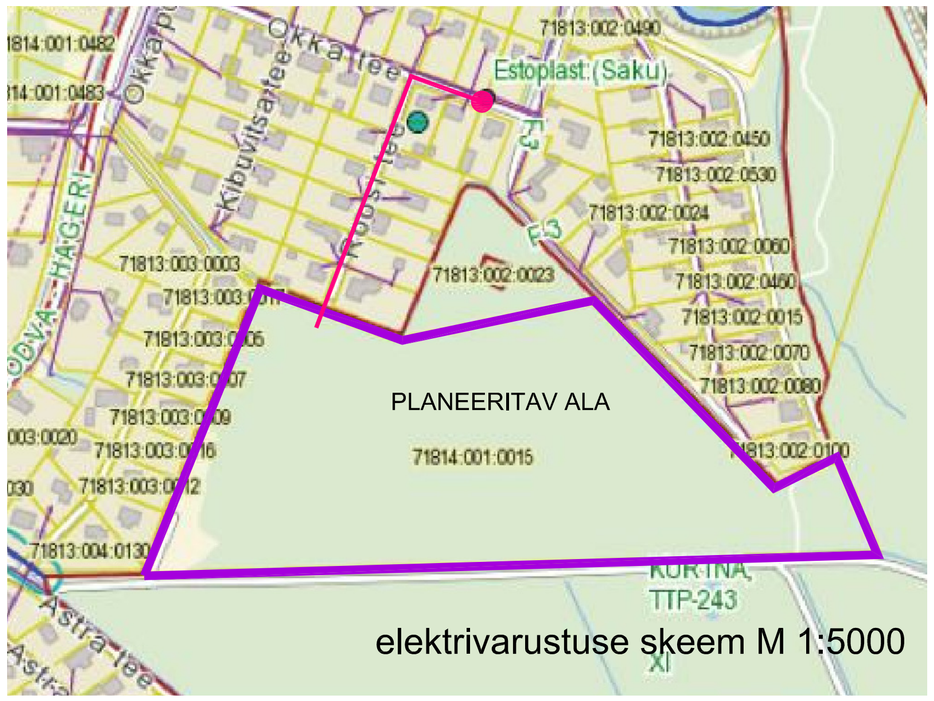

elektrivarustuse skeem M 1:5000

planeeritud maakaabelliin
(ca 200m) Estoplast alajaamast

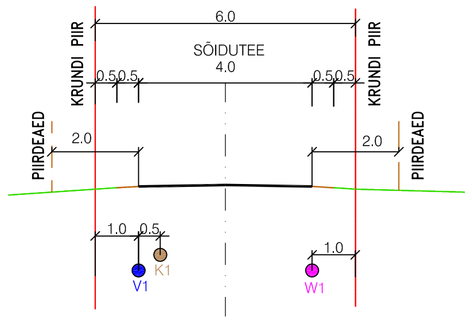

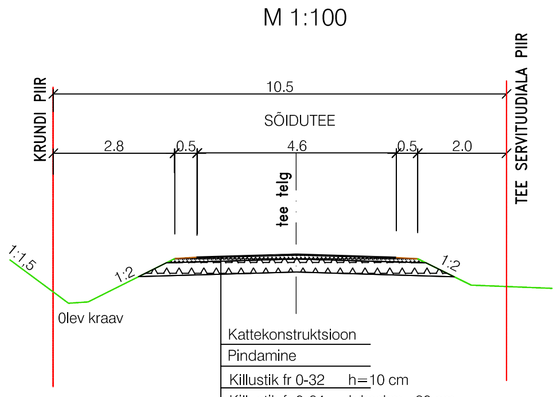

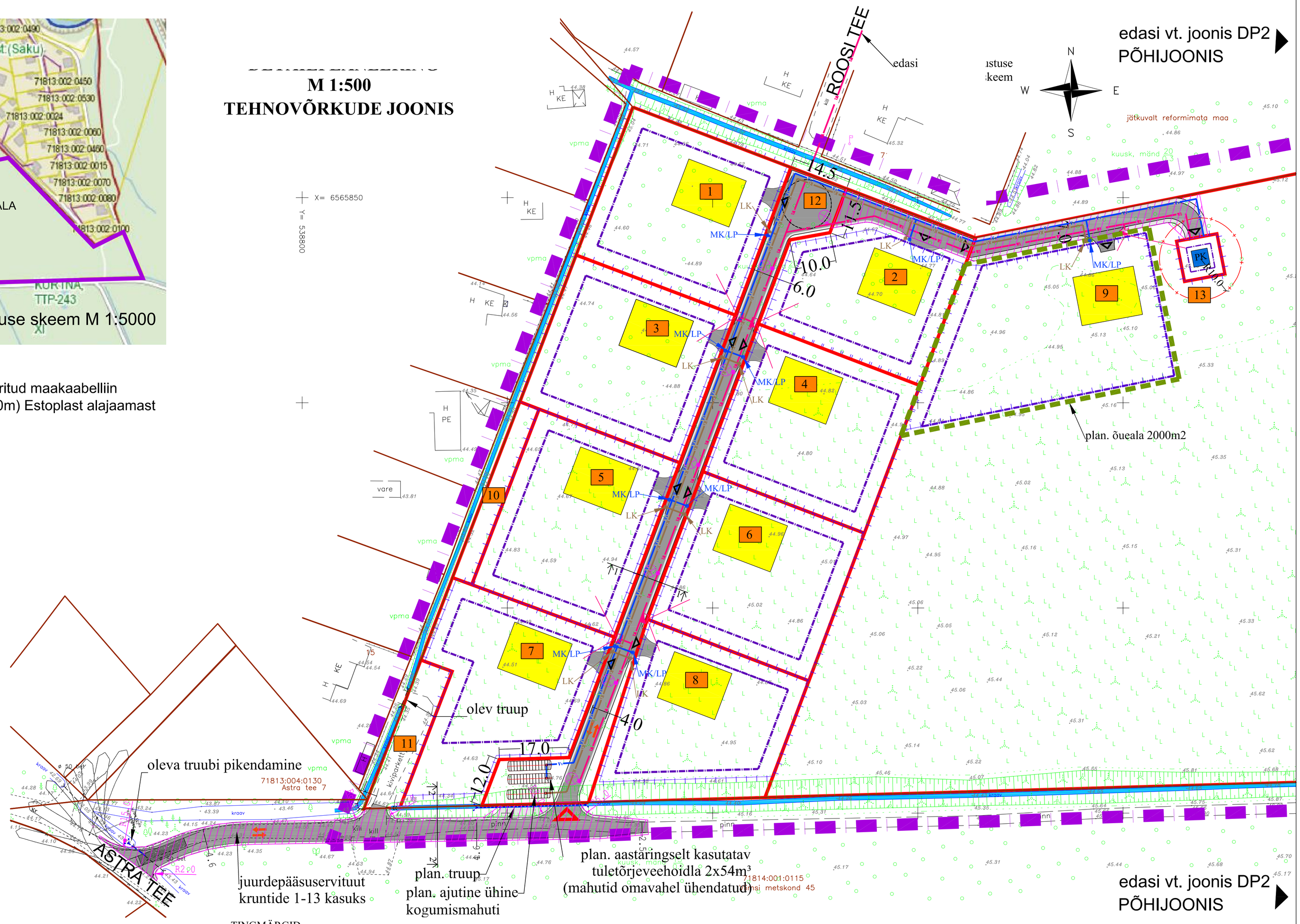

TINGMÄRGID

- PLANEERITAVA ALA PIIR
- KATASTRIÜKSUSE PIIR
- HOONED JA RAJATISED NAABERKRUNTIDEL (olev)
- KILLUSTIKKATTEGA TEED / PINNASTEED (olev)
- PIIRDEAED (olev)
- PLANEERITAV KRUNDIPIIR
- PLANEERITAV HOONESTUSALA
- PLANEERITAV SEADUSJÄRGNE PIIRANG
- JUURDEPÄÄS PLANEERITAVALE ALALE
- PLANEERITAV SISSEPÄÄS KRUNDILE (asukoht illustrariivne)
- PLANEERITAV SERVITUUDI VAJADUSEGA ALA
- PLANEERITAV ELAMU (asukoht illustratiivne)
- PLANEERITAV TEE
- PLANEERITAV MP KAABELLIIN
- PLANEERITAV LIITUMISKILP
- PLANEERITAV VEETORUSTIK
- PLANEERITAV KANALISATSIOONITORUSTIK
- LK — PLANEERITAV OLMEKANALISATSIOONI LIITUMISKAEV
- MK/LP — PLANEERITAV LIITUMISPUNKT / MAAKRAAN
- 9 — PLANEERITAVA KRUNDI NUMBER
- PK — PLANEERITAV PUURKAEV
- PLANEERITAV PIIRDEAED
- PLANEERITAV ÕUEALA
- PLANEERITAV TUGEVDATUD TEEPEENAR
- PLANEERITAV TÄNAVAVALGUSLAMP

MÄRKUSED

1.Kõikide planeeritud kommunikatsioonide täpne paiknemine lahendada konkreetsete projektide koostamisega
2.Tulekustutusvesi tagatakse krundile nr 12 planeeritavast tuletõrje-veemahutist (soovitav 2x54m3)
3.Reoveed kogutakse ajutisse ühisesse plastikust sertifitseeritud kogumismahutisse (krunt pos 12). Mahuti suurus arvutatakse vastavalt tarbitavale veehulgale ja mahuti tühjendamise sagedusele.
Liitumisel ühiskanalisatsiooniga kogumismahuti likvideeritakse.