# UUS KERGKONSTRUKTSIOONRÕDU
## Sõltuvalt asukohast osad rõdud peegelpildis

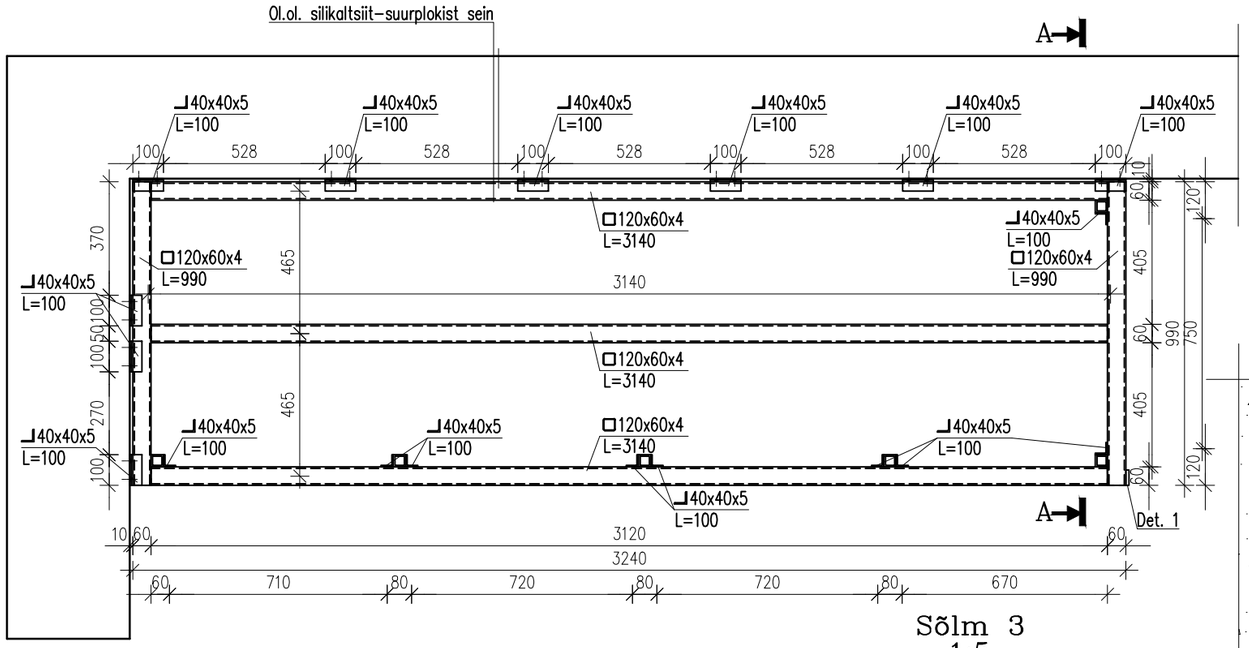


## A–A

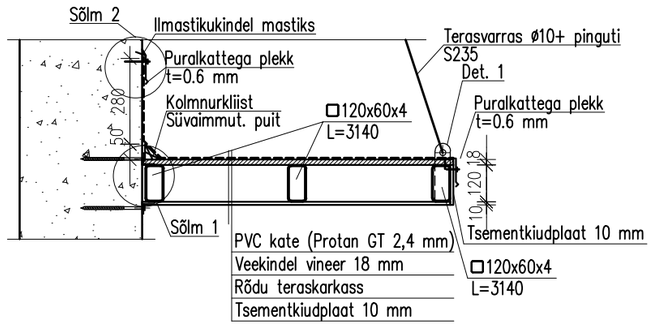


## Sõlm 1
1:5

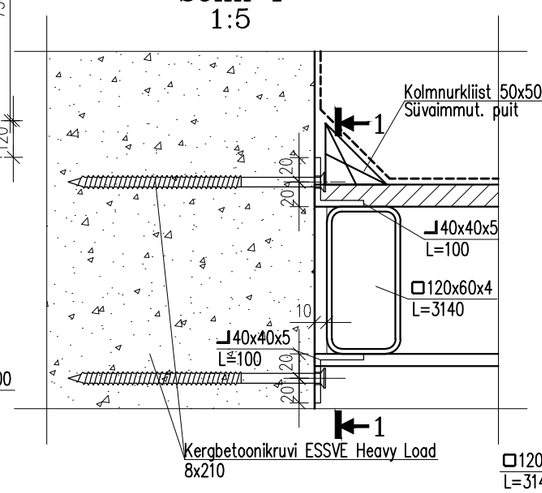


## 1–1

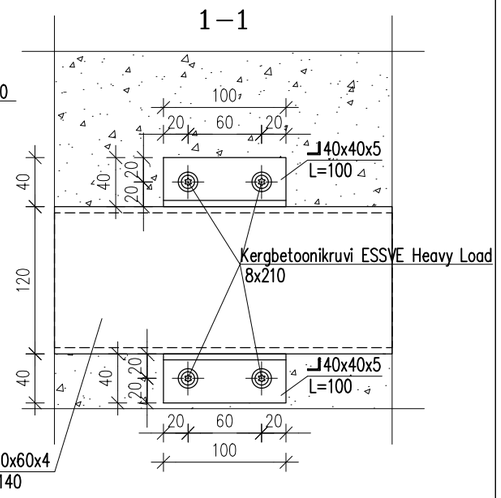


## Det. 1
1:5

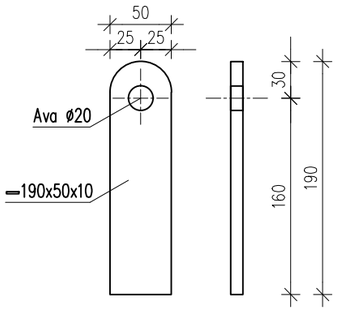


## A–A

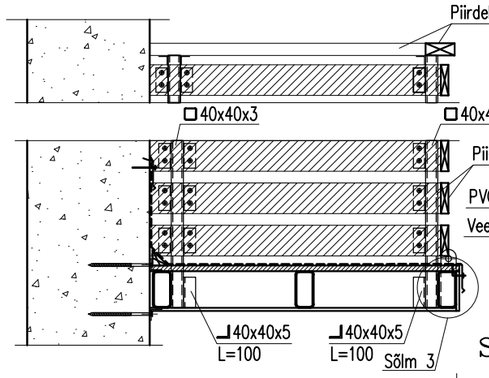


## Sõlm 3
1:5

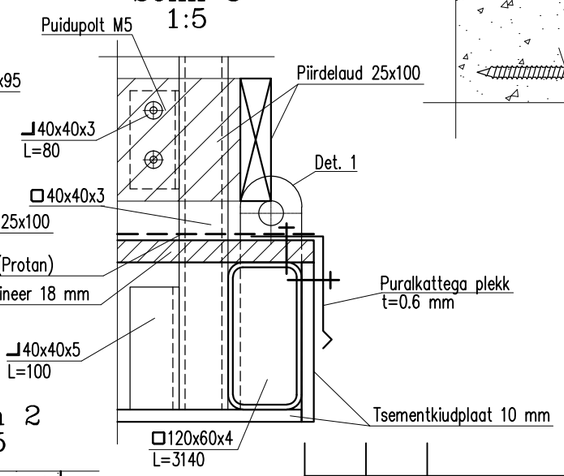


## Sõlm 2
1:5

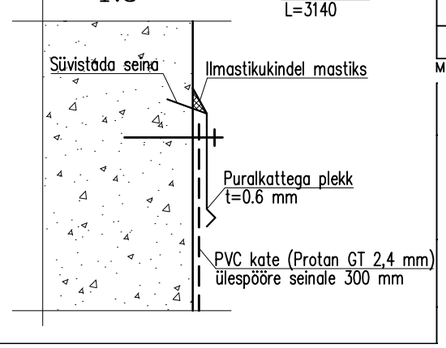


MÄRKUSED:

1. Terase klass S335J2H
2. Keevise kõrguseks võtta õhema elemendi paksus + 1 mm
3. Keevise materjal valida põhimaterjali järgi
4. Kõik keevised ümber elemendi perimeetri
5. Terasdetailid puhastada vastavalt klassile Sa 2 1/2, kruntida krundiga AK 80/2
6. Keskkonnaklass C3
7. Lahtise toru otsa keevitada lapp 3 mm
8. PVC kate paigaldada vastavalt materjali tootja juhistele
9. Rõdu puitosad teha süvaimmutatud puidust klassiga C16
10. Rõdu piirdelauad kinnitatakse puidupoltide M5 ja nurgikutega

| Muudatus | Arv | Muudatuse kirieldus | Nimi | Kuupäev |
|---|---|---|---|---|
| | | | | |

| | | | |
|---|---|---|---|
| Projekti staadium: Tööprojekt | | | |
| Joonise nimetus: UUS KERGKONSTRUKTSIOONRÕDU | | | Mõõtkava: 1:20 |
| Töö nr: 1113 | Eriala: K | Joonise number: 04 | Muudatus: |
| Kuupäev: 17.04.2013 | Fail: | | Form: |