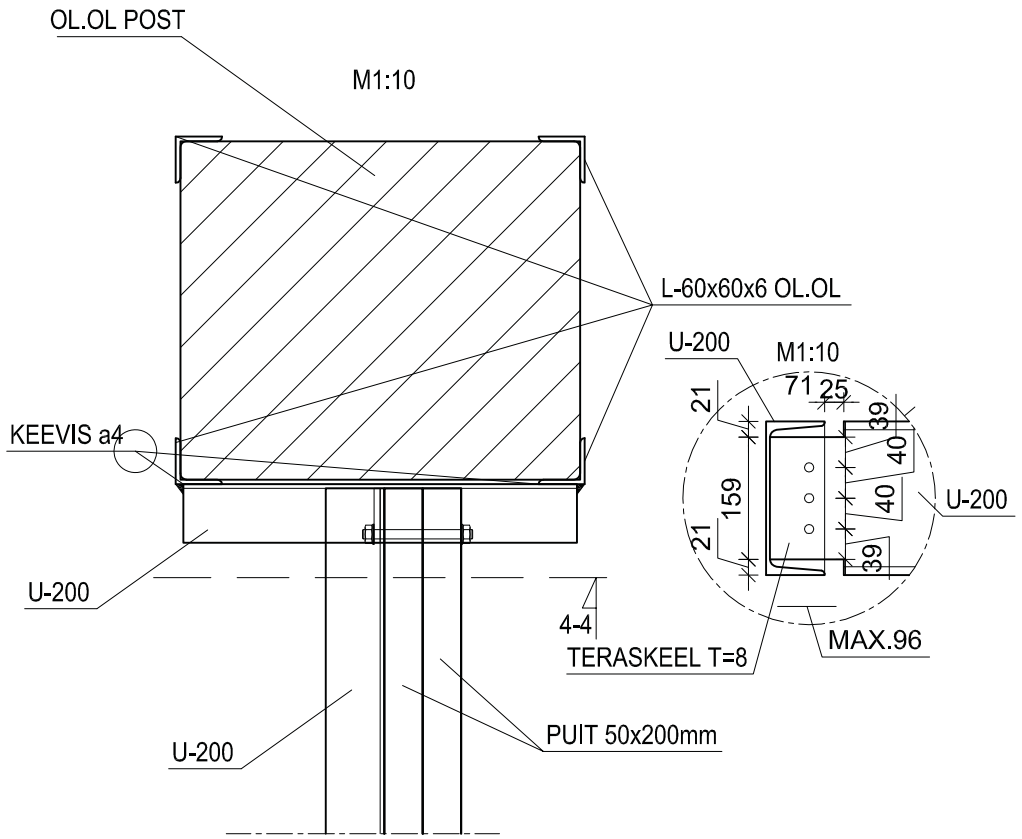

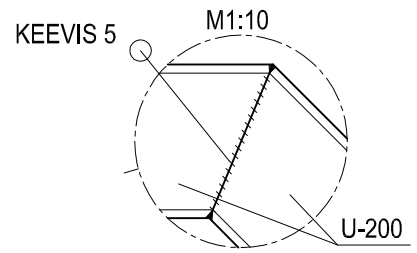

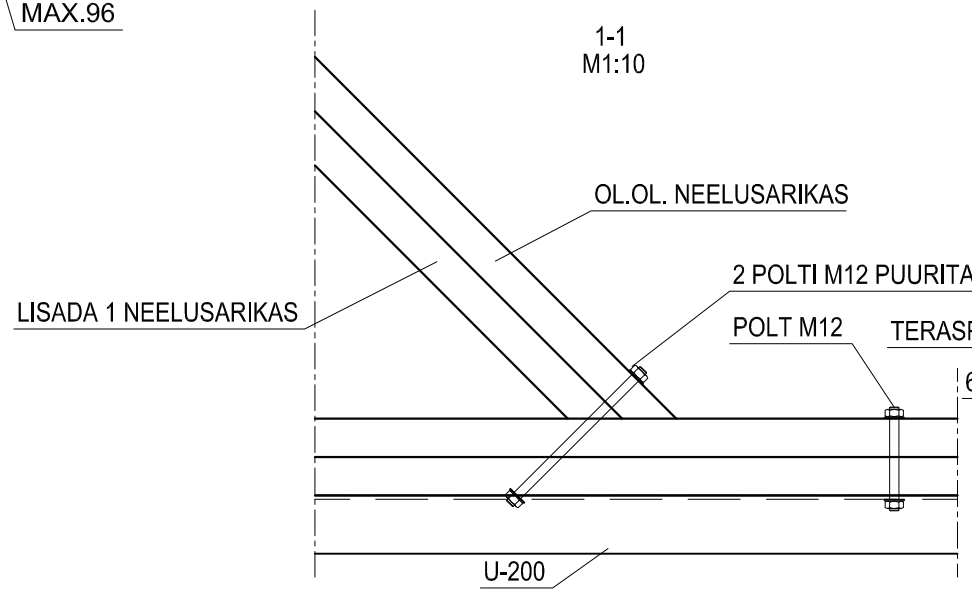

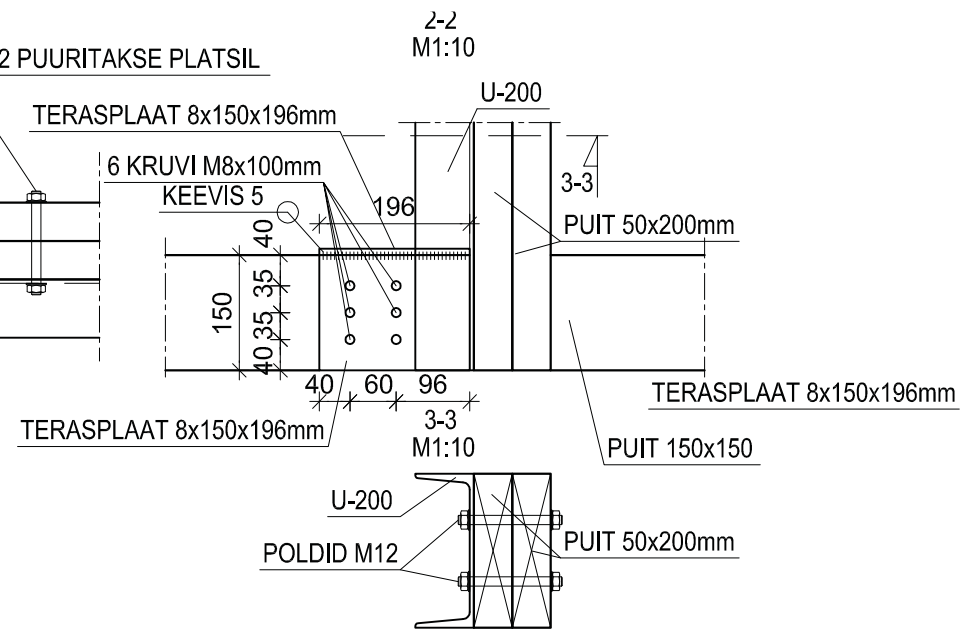

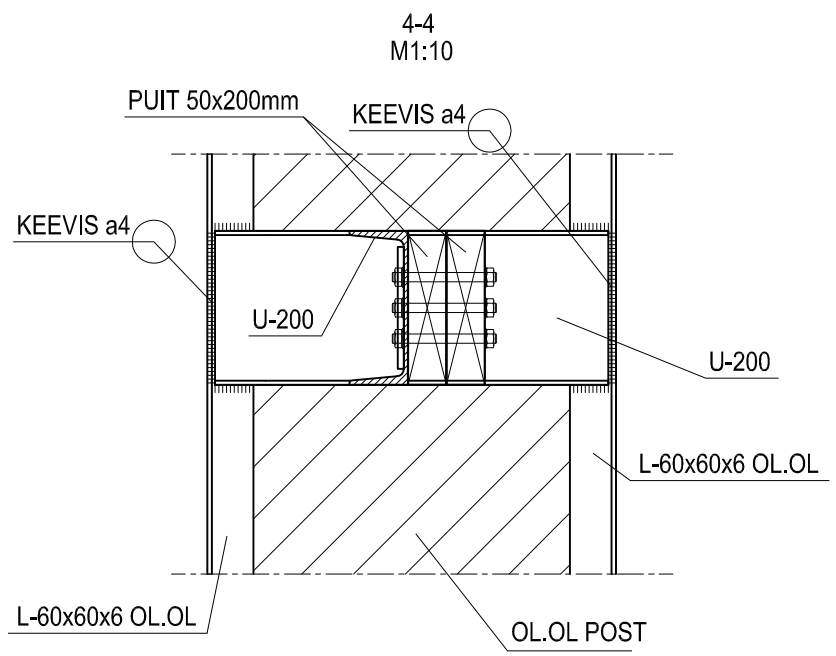

MÄRKUSED:

- MÕÕDUD KONTROLLIDA EHITUSPLATSIL.
- TERAS S235
- KÕIK POLDID M12, KL.6.8
- RAAMI HOR. OSA PENNIDE TASAPINNAS

A3
M1:20