1.KORRUS

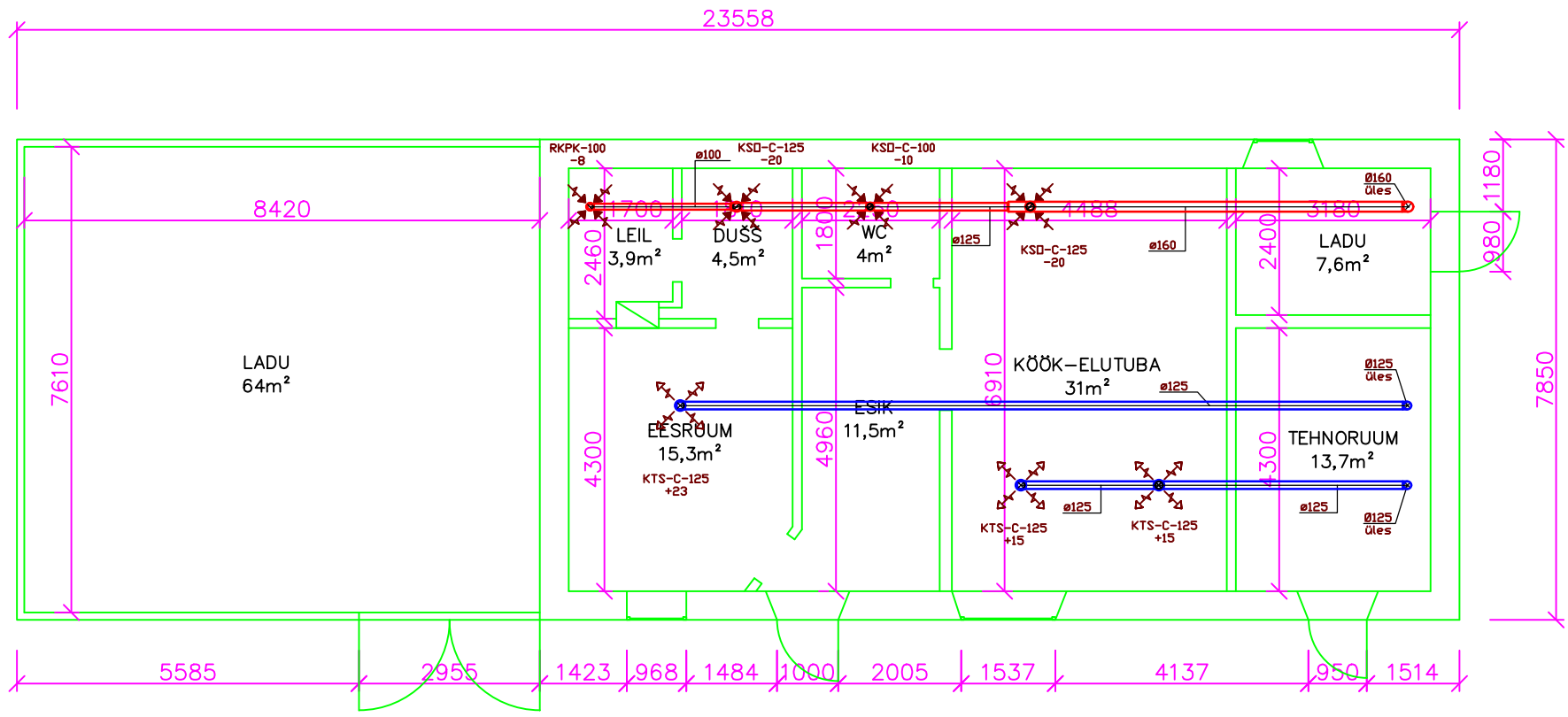
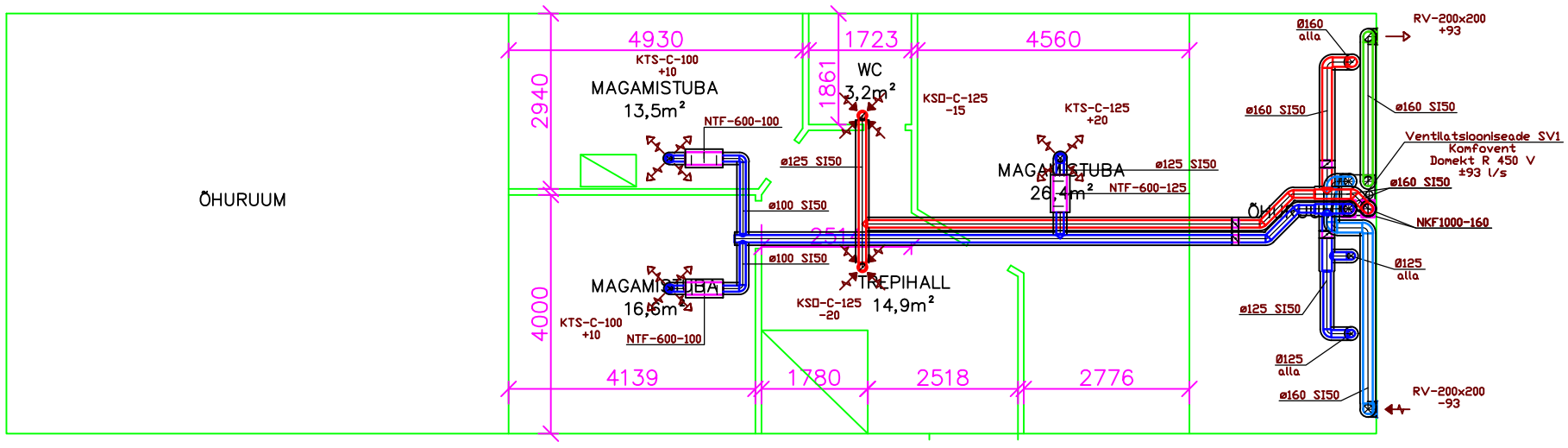
2.KORRUS